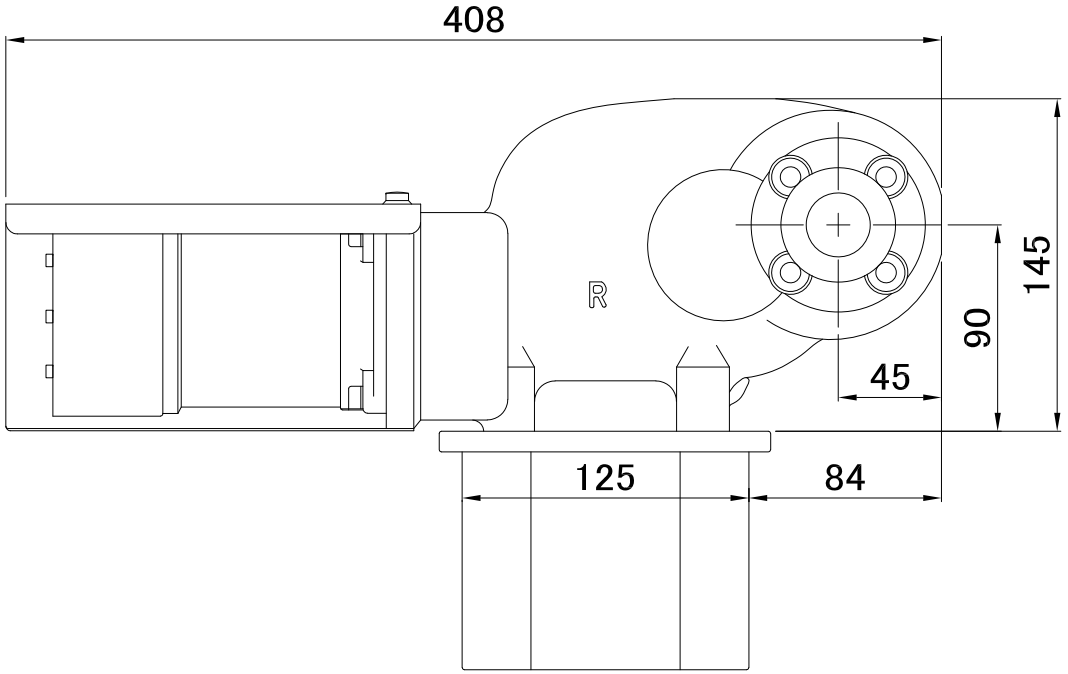
408
145
90
45
125
84

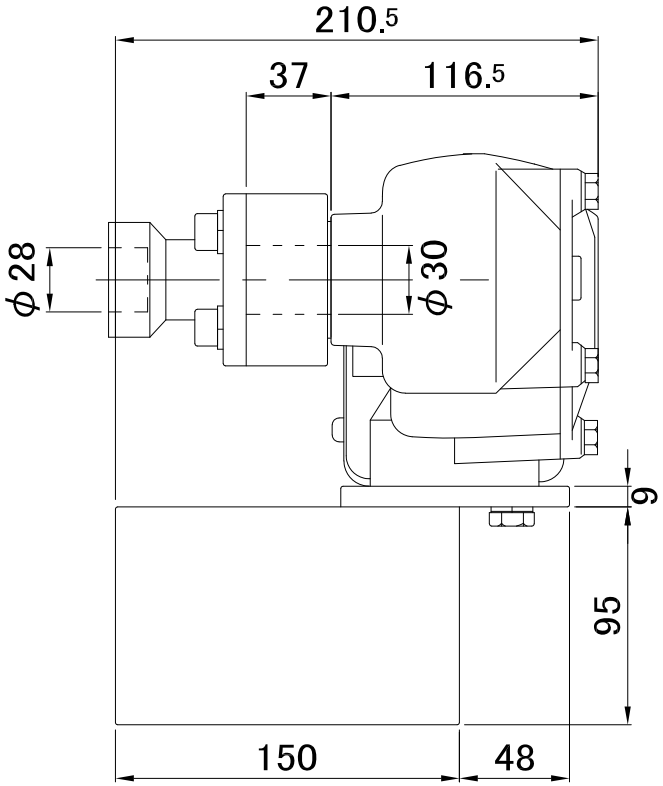
210.5
37
116.5
φ28
φ30
9
95
150
48

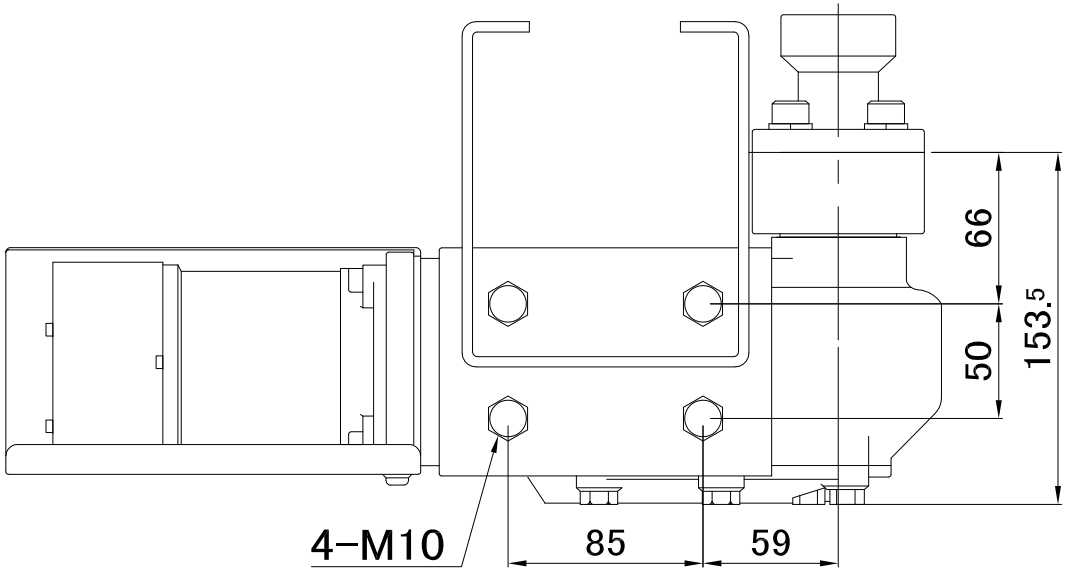
66
50
153.5
4−M10
85
59

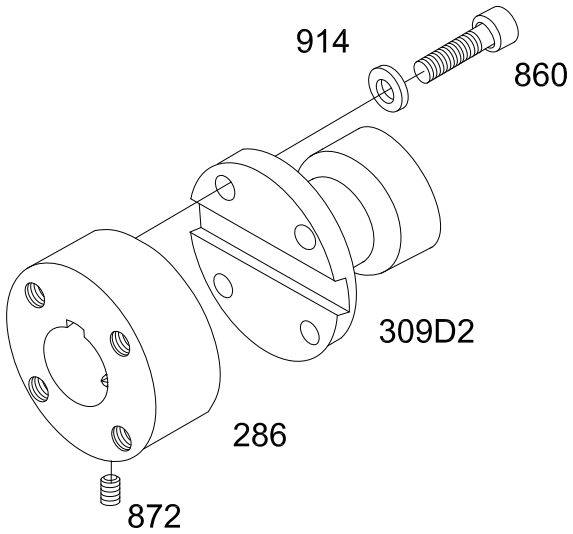
914
860
309D2
286
872