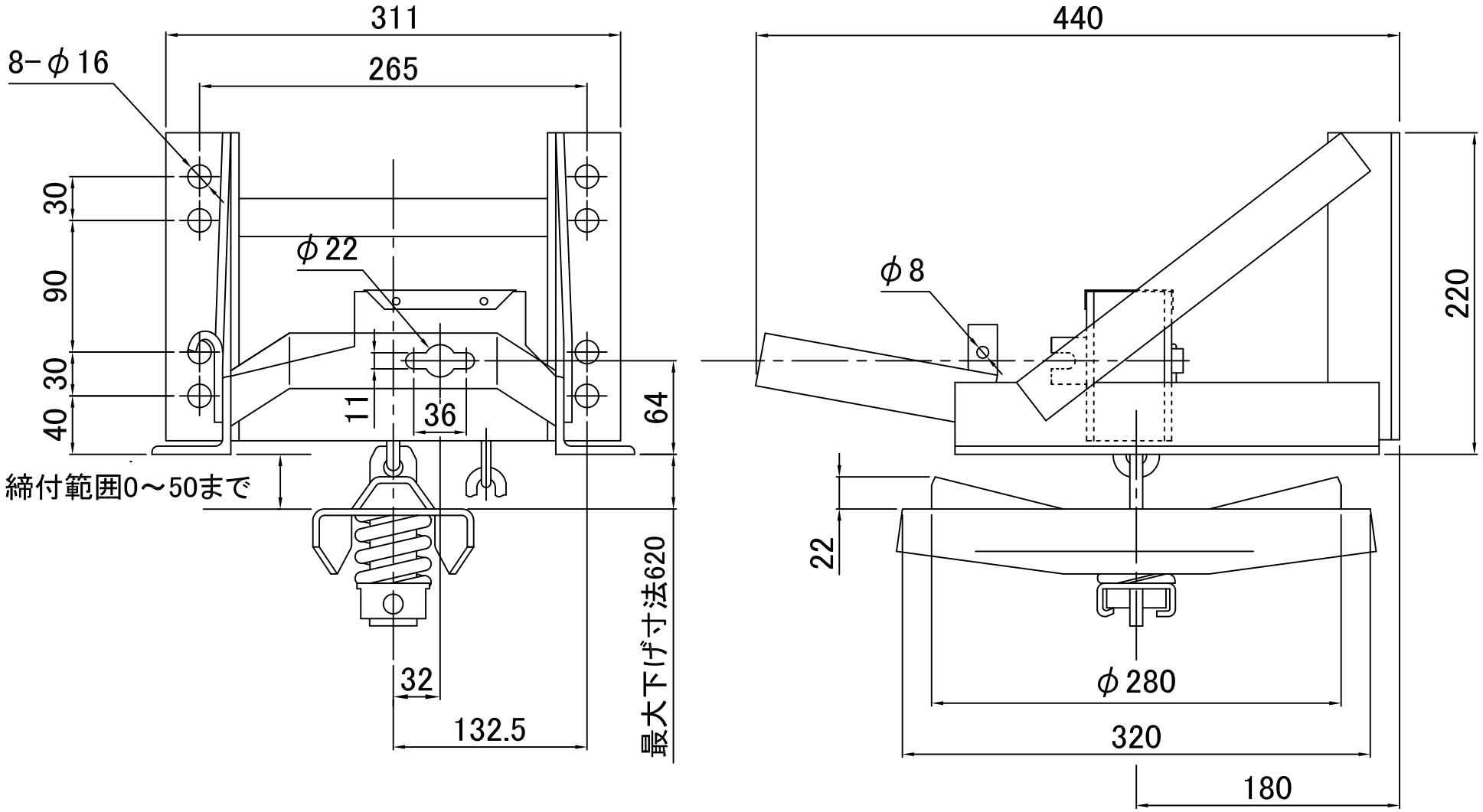
311
265
8−φ16
30
90
30
40
φ22
11
36
64
締付範囲0〜50まで
32
132.5
最大下げ寸法620
440
φ8
220
22
φ280
320
180