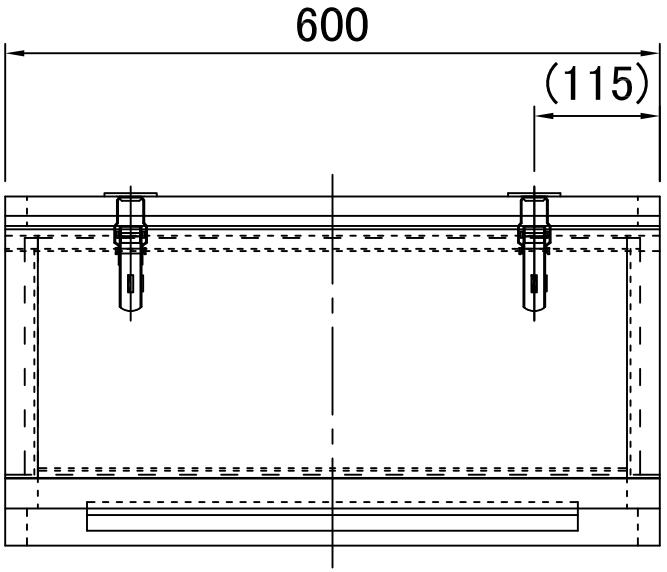
600
(115)

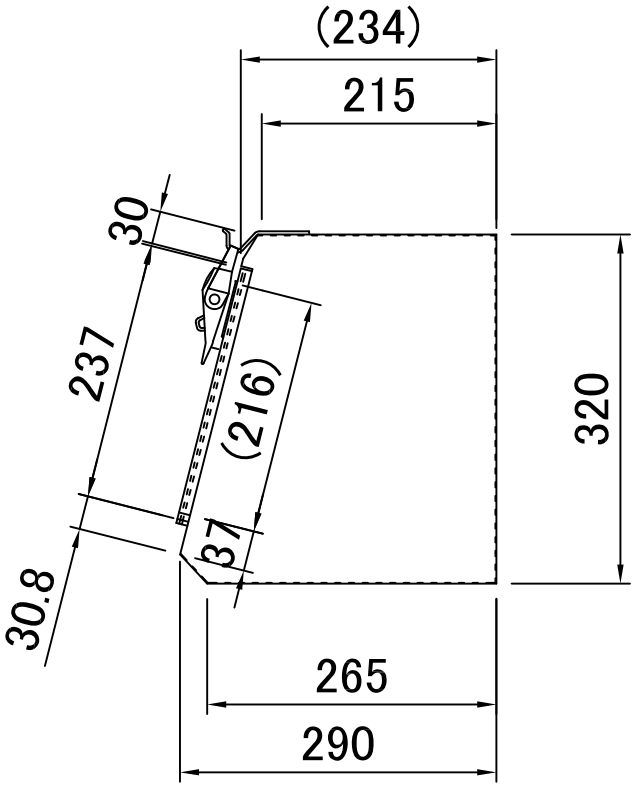
(234)
215
30
237
(216)
320
37
30.8
265
290