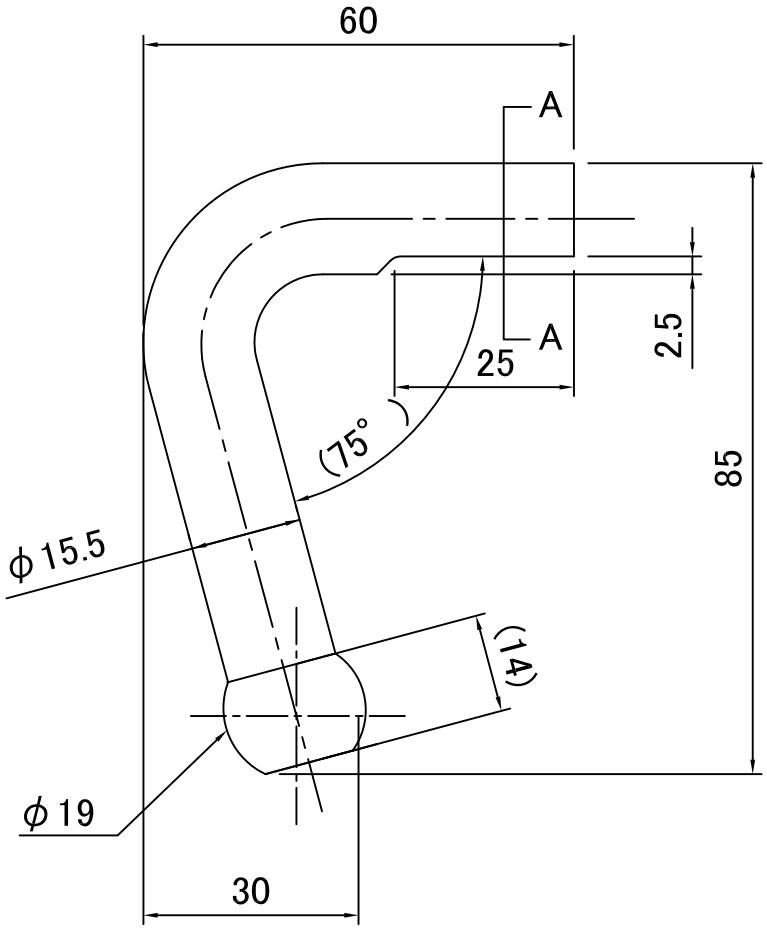

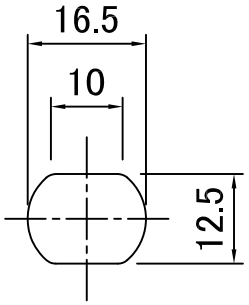

A-A 断面図