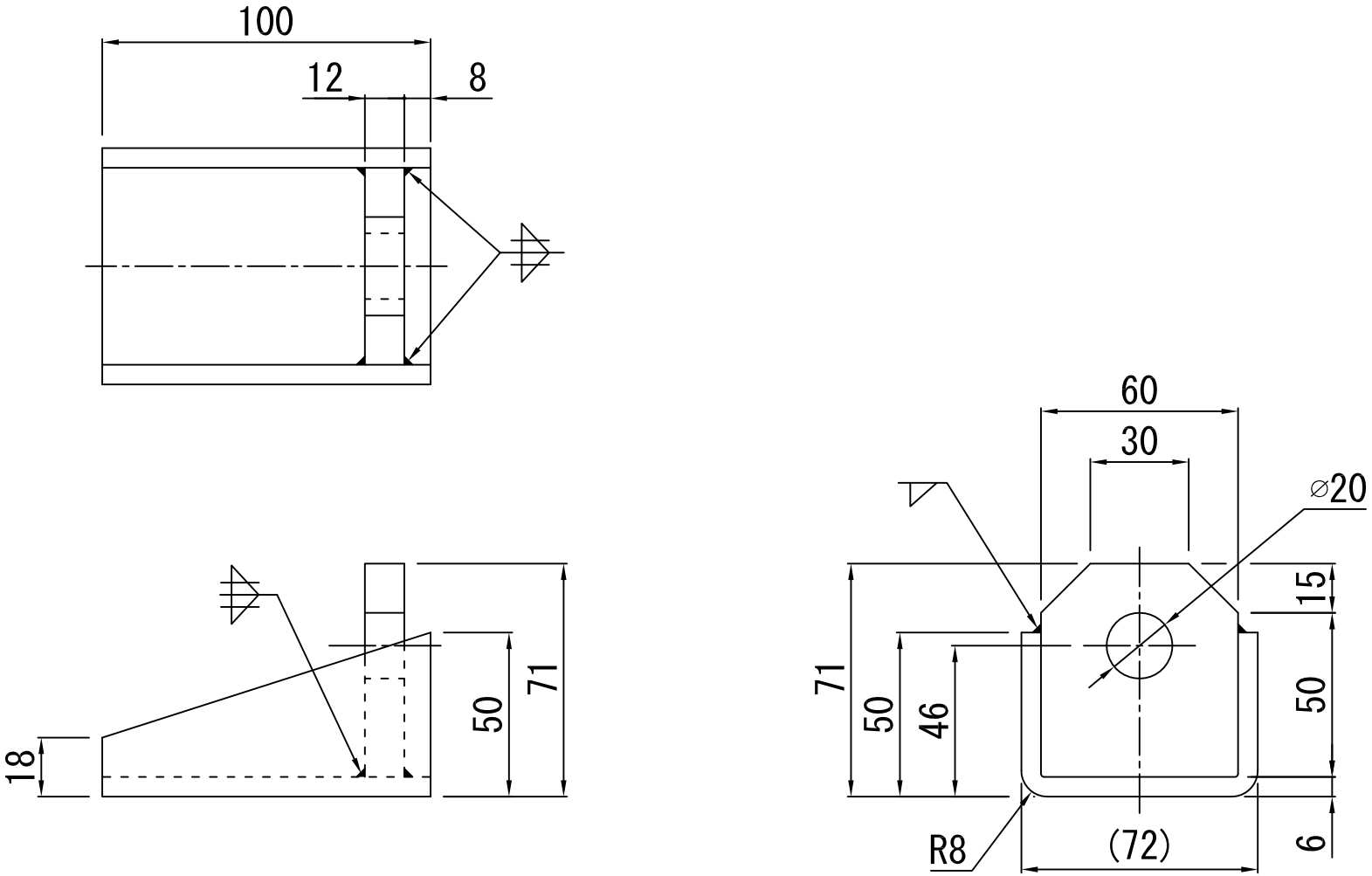
100
12
8
60
30
⌀20
15
71
50
46
50
6
R8
(72)
18
50
71