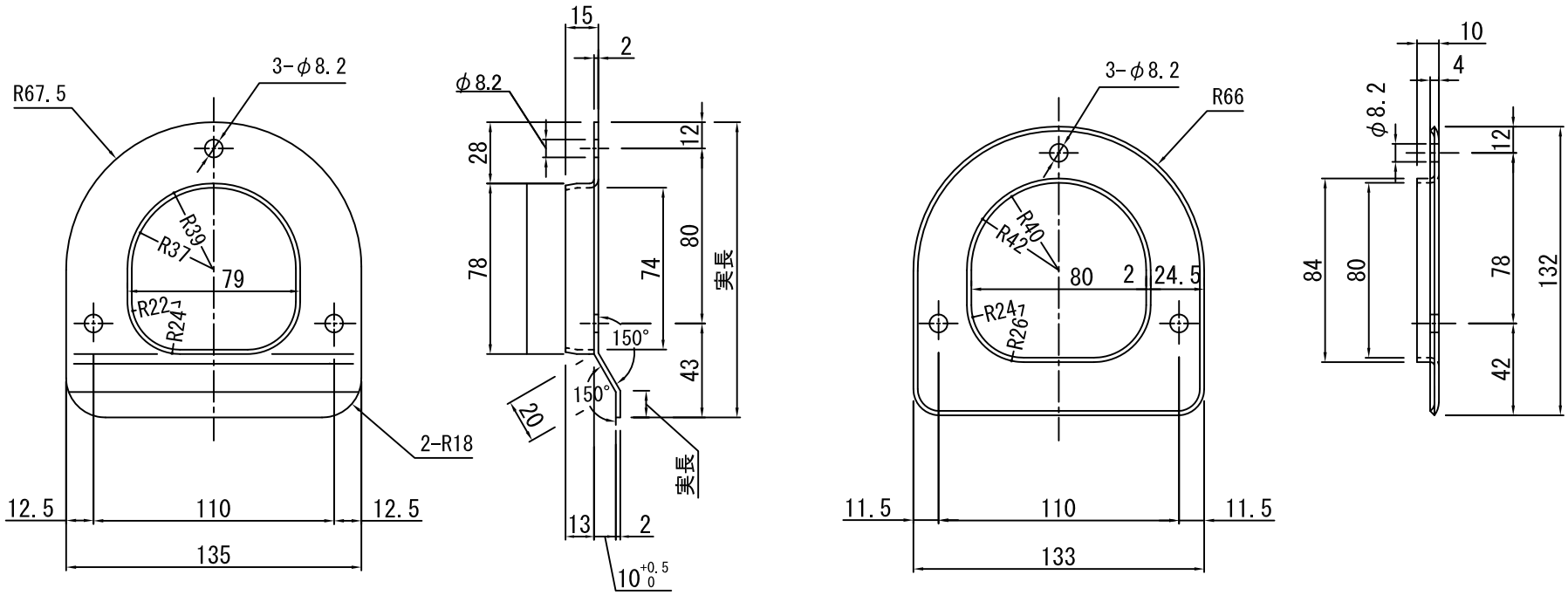
R67.5
3-φ8.2
R39
R37
79
R22
R24
2-R18
12.5
110
12.5
135
15
2
φ8.2
28
12
78
74
80
実長
150°
43
150°
20
実長
13
2
10 +0.5 0
3-φ8.2
R66
R40
R42
80
2
24.5
R24
R26
11.5
110
11.5
133
10
4
φ8.2
12
84
80
78
132
42