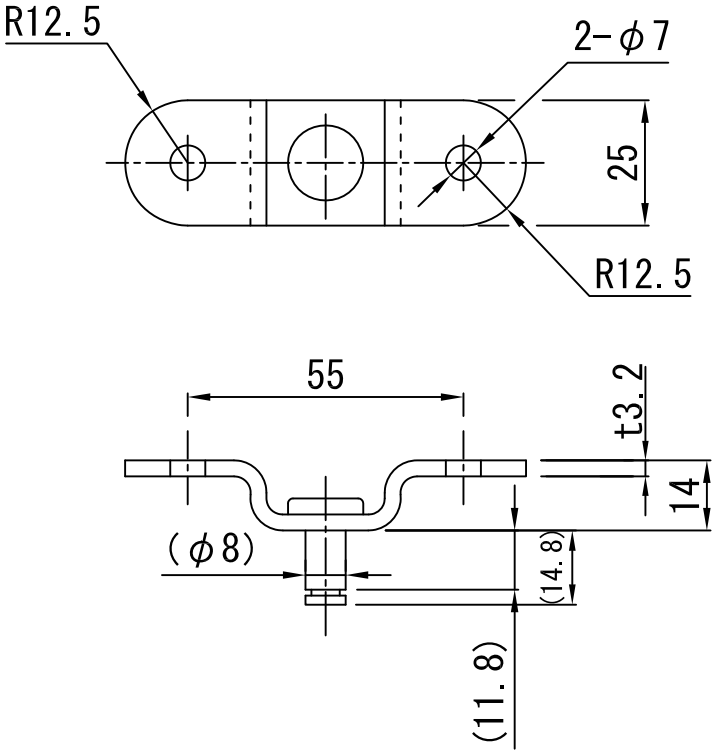
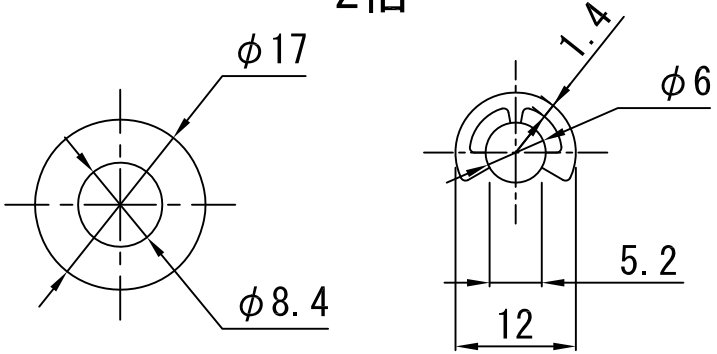
2倍