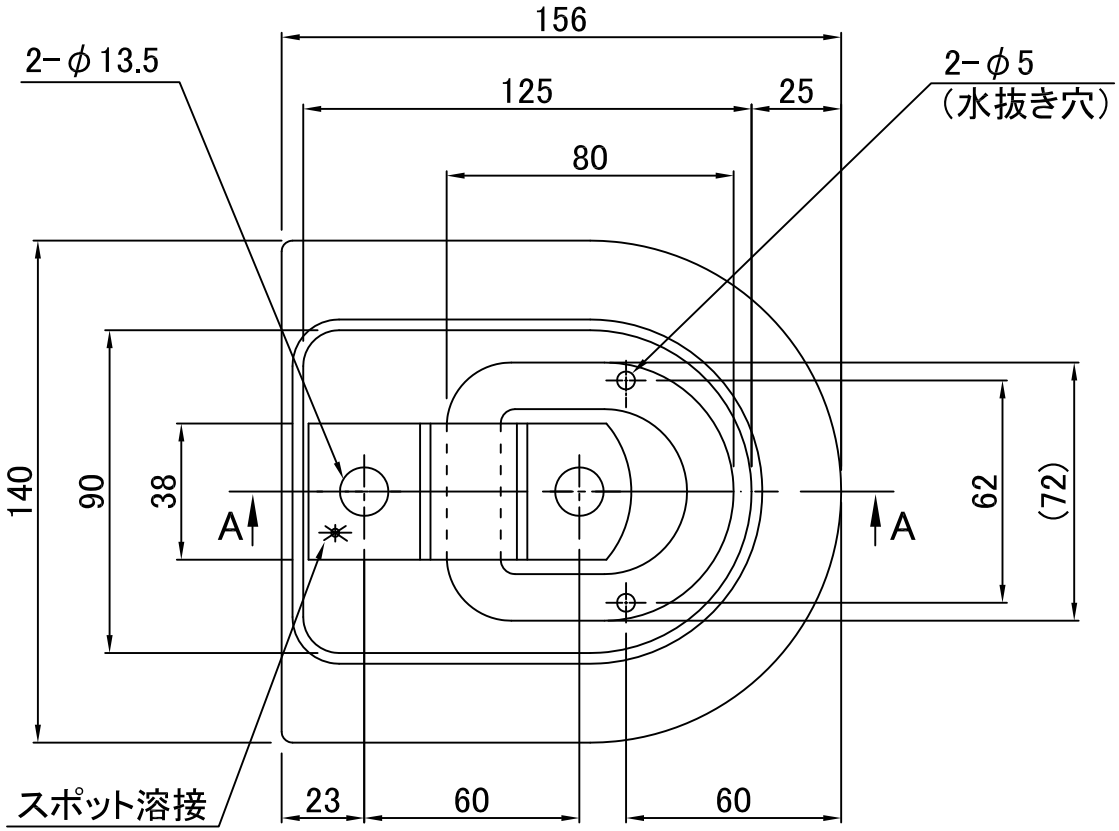
156
2−φ13.5
125
25
2−φ5
（水抜き穴）
80
140
90
38
A
A
62
(72)
スポット溶接
23
60
60

A−A 断面図

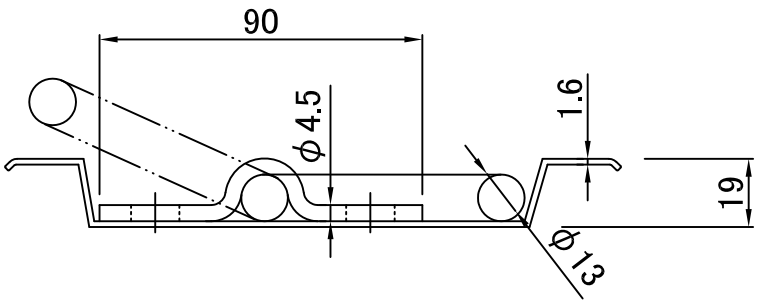
90
φ4.5
1.6
19
φ13